ASG Schäffer & Köder
Fachhandel 89312 Günzburg Rudolf-Diesel-Str. 6 Tel. 08221/ 3600-0 Fax 08221/ 3600-99 www.schaeffer-koeder.de

DORMA

Einstellanleitung DORMA TS 73 in montiertem Zustand

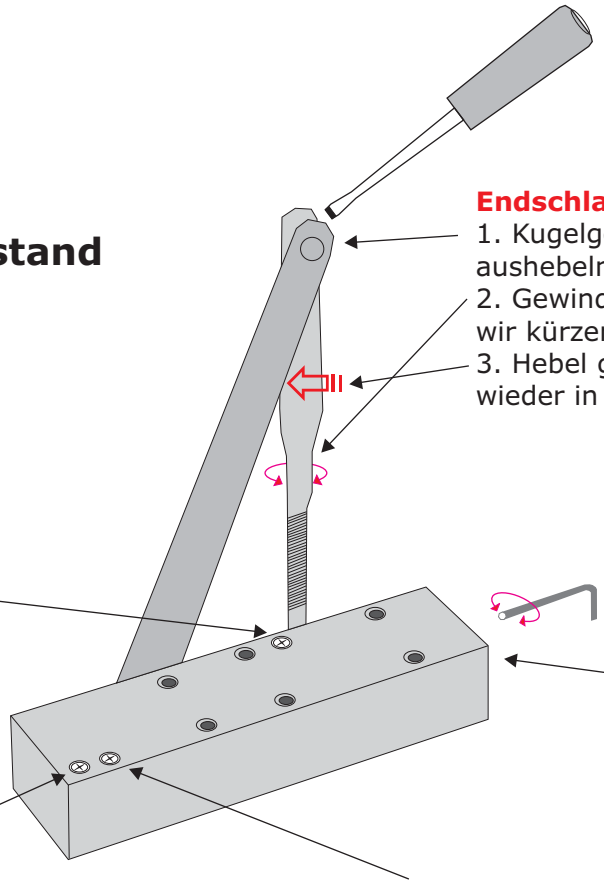

Endschlag
1. Kugelgelenk mit Schraubendreher aushebeln
2. Gewinde nach rechts drehen, Arm wir kürzer
3. Hebel gegen Federkraft drücken und wieder in Kugelgelenk drücken

Öffnungsdämpfung
links = weniger
rechts = mehr

Schließkraft
links = weniger
rechts = mehr

Schließgeschwindigkeit I
Türöffnung von ca. 20 cm bis ganz zu
links = schneller
rechts = langsamer

Schließgeschwindigkeit II
maximale Türöffnung bis ca. 20 cm
links = schneller
rechts = langsamer